KOSILNICE ZA NERAVNE TERENE IN SPREDNJE KOSILNICE

JOHN DEERE

NOTHING RUNS LIKE A DEERE

JOHN DEERE
9009A

NATANČNOST ŠE NIKOLI NI BILA TAKO HITRA, ENOSTAVNA IN TIHA

KOSILNICE ZA NERAVNE TERENE IN SPREDNJE KOSILNICE

Košnja gozdnih meja, robov bunkerjev in obrobnih območij je z našimi natančnimi rotacijskimi kosilnicami enostavna. V naši ponudbi boste našli ustrezno kosilnico za skoraj vsako nalogo.

VSEBINA

STORITVE

PowerGard™ 04

Expert Check 05

John Deere Connected Support™ 06

KOSILNICE ZA NERAVNE TERENE, OBREZOVANJE IN OBROBNA OBMOČJA

Lastnosti 08

PrecisionCut™ 2653B, 7200A 10

TerrainCut™ 7400A, 8800A 14

TerrainCut™ 9009A 16

SPREDNJE ROTACIJSKE KOSILNICE TERRAINCUT™

1550/1570/1580/1585 20

TerrainCut™ 1600 Turbo 22

TEHNIČNI PODATKI 24

POWERGARD™

STATUS: ZAŠČITENO

Če opremo zaščitite s paketom zaščite PowerGard™*, bodo stroji vedno na voljo za delo z najboljšo zmogljivostjo, ki jo potrebujete za uspeh.

Pogodbe o zaščiti PowerGard™ vas varujejo pred nepričakovanimi stroški popravil in ohranjajo ustrezno vzdrževanje z originalnimi deli. Trije paketi s fiksnim obrokom nudijo vse obsežnejša kritja, s katerimi lahko vaš stroj deluje na najvišji ravni in neprekinjeno.

PAKET POWERGARD™ PROTECTION

Preventivno vzdrževalno delo – ključnega pomena za vzdrževanje dobrega delovnega stanja na podlagi tovarniško priporočenih intervalov.*

POWERGARD™ PROTECTION PLUS

Vrhunska zaščita s paketom, ki zajema vse komponente, vključene v paket PowerGard™ Protection, ter ponuja vso elektroniko, hlajenje, hidravliko in še več, da ste lahko popolnoma brez skrbi.

POWERGARD™ PROTECTION

Osnovna raven zaščite za kritje nenavadnih dogodkov, ki lahko privedejo do dragih popravil, in komponent glavnega pogonskega sklopa.

FINANCIRANJE

V svojo ponudbo financiranja vključite pogodbe o zaščiti PowerGard™ Protection in izkoristite konkurenčne cene s prilagodljivimi plačili.**

*Na voljo samo pri partnerskih zastopnikih. Za paket PowerGard™ Protection je potreben načrt vzdrževanja.
**Na voljo samo pri partnerskih zastopnikih.

EXPERT CHECK

DEJSTVA, NE UGIBANJE

Ste si kdaj želeli, da bi lahko svoje stroje dali na rentgen in videli, kako delujejo od znotraj? Expert Check je naslednja prednost: temeljita diagnoza vseh ključnih komponent (vključno s tipali, elektroniko in programsko opremo) s pomočjo posodobljenega terenskega seznama in orodij, ki jih najdete ekskluzivno pri zastopnikih podjetja John Deere. Rezultat je podrobno poročilo z natančno navedbo stanja vašega stroja in posegov, ki so potrebni in kdaj jih je treba izvesti.

JASNE CENE

Na podlagi tega poročila nam lahko natančno poveste, katera dela naj opravimo. S preglednimi cenami in paketi, ki zajemajo vse nadomestne dele in delo, je s programom Expert Check konec ugibanja o popravilih in vzdrževanju.

ORIGINALNI NADOMESTNI DELI JOHN DEERE

Tudi stroji podjetja John Deere slej ko prej potrebujejo popravilo. Ko pride ta dan, bodo naši zastopniki storili vse potrebno, da kar najbolj podaljšajo čas njihovega delovanja in jih spravijo nazaj v pogon. S tehnično dovršenimi delavnicami in usposobljeno ekipo tehnikov pri roki zagotavljajo profesionalno podporo, oprto na zadnje posodobitve neposredno iz tovarne. Za manjša popravila, ki jih želite opraviti sami, vam vse potrebno dostavijo kar preko noči – tudi za starejše modele.

IMEJTE SVOJE STROJE POD NADZOROM

JOHN DEERE CONNECTED SUPPORT™

S povezanimi stroji boste vedno en korak pred drugimi. Natančno boste vedeli, kje je vaša oprema in kako delo napreduje. Zahvaljujoč obvestilom o diagnostičnih kodah napak boste takoj zvedeli tudi, ko stroj ne deluje, kot bi moral. Povezava z vašim zastopnikom pomeni, da boste z njegovo podporo prihranili svoj čas in denar.

PODPORA ZA STROJE NA DALJAVO

Service ADVISOR™ Remote omogoča prodajalcem diagnostiko na daljavo, spreminjanje programske opreme in izvajanje prilagoditev. Za vas to pomeni manj obiskov servisne delavnice, kar bo izboljšalo razpoložljivost vaših strojev in znižalo stroške vzdrževanja.

NAČRTOVANJE VZDRŽEVANJA

V središču John Deere Operations Center™ lahko ustvarite ali naložite načrte vzdrževanja za vso svojo opremo. Število delovnih ur motorja se posodablja sproti prek sistema JDLink™, zato se lahko takoj dogovorite za vzdrževanje. Vaš zastopnik pa lahko s storitvijo John Deere Connected Support™ spremlja vaše potrebe po vzdrževanju in vam pomaga vnaprej obvladovati vse morebitne težave.

DIAGNOSTIČNE KODE NAPAK

Diagnostične kode napak (DTC) so sporočila, ki jih ustvarja vaš stroj pri poročanju o svojem statusu. Vsako kodo DTC sestavljata dve številki – prva označuje področje, kjer je prišlo do težave, druga pa pojasnjuje vrsto težave. Vaš zastopnik lahko ta sporočila razbere in določi, kaj bo treba storiti, še preden vas obišče.

KOSILNICE ZA NERAVNE TERENE, OBREZOVANJE IN OBROBNA OBMOČJA

NATANČNOST ŠE NIKOLI NI BILA TAKO ENOSTAVNA – ALI TAKO TIHA

Košnja gozdnih meja, robov bunkerjev in obrobnih območij je z našimi natančnimi rotacijskimi kosilnicami enostavna. Brez težav se prebijajo po neravnem terenu, ob tem pa so tudi dovolj okretne za natančno obrezovanje – in presenetljivo tihe.

ENOSTAVNEJŠE UPRAVLJANJE

Sistem AutoPedal™ ni le udoben za upravljanje. Pomaga vam prihraniti gorivo in znižuje raven hrupa, saj stopalke upravljajo število vrtljajev motorja.

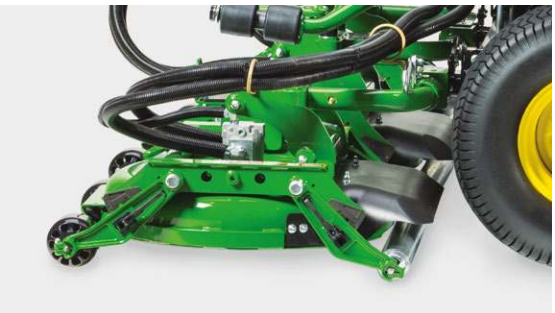

BOLJŠI KONČNI REZULTAT

Valji zagotavljajo popoln videz po košnji in so opremljeni s ščetkami, ki vzdržujejo natančno višino reza, tako da preprečujejo kopičenje pokošene trave.

ROBUSTNA IN VZDRŽLJIVA

Okrove rotacijskih kosilnic izdelujemo iz jekla debeline 3,4 mm, nato jih vgradimo v togi okvir s kolesi spredaj in zadaj, kar zagotavlja dodatno zaščito. Ti okrovi se odlično obnesejo pri najrazličnejših vrstah trave, vključno s travami, ki rastejo v toplem in hladnem vremenu. Za nastavljanje višine reza ne potrebujete orodja.

VEČ NADZORA

Sistem TechControl™ zagotavlja vozniku doslednost na popolnoma novi ravni. V nekaj sekundah lahko nastavite natančno hitrost košnje, obračanja in transporta in s tem tudi prihranite gorivo. TechControl™ nudi tudi hitro in natančno diagnostiko za največjo razpoložljivost opreme.

KOLUTNE KOSILNICE PRECISIONCUT™

2653B IN 7200A

Za najboljši rezultat košnje s kolutnimi kosilnicami izberite model 2653B ali 7200A. Oba modela je enostavno vzdrževati in sta zasnovana za zmogljivost, zanesljivost in enostavnost uporabe. Model 7200A vam zagotavlja še več moči in je opremljen s preklopnim stikalom za rezanje med gibanjem s prilagoditvami.

STABILNA ZASNOVA (2653B)

Nizko težišče s široko medosno razdaljo 140 cm zagotavlja udobno in varnejše delo tudi pri neugodnih pogojih košnje.

SISTEM ŠIRINE NA ZAHTEVO

Sistem širine na zahtevo (7200A) omogoča vozniku spreminjanje širine reza, ko so kosilne enote na podlagi. Enostavno potisnite stikalo za širino na zahtevo na ročici upravljavca CommandARM™ naprej, da povečate širino reza na 183 cm (pri 66-cm kosilni enoti) ali 213 cm (pri 76-cm kosilni enoti), ali ga povlecite nazaj, da zmanjšate širino reza na 173 cm (pri 66-cm kosilni enoti) ali 203 cm (pri 76-cm kosilni enoti).

S ponudbo različnih širin košnje se kar največ poveča vaša storilnost na najrazličnejših terenih, zlasti še na velikih površinah, kot so na primer nogometna igrišča. In stransko nameščeni okrovi teh okretnih kosilnic omogočajo najvišjo fleksibilnost pri ostrih zavojih okrog ovir in dreves.

STANDARDNE KOSILNE ENOTE QA7

Izbirajte med konfiguracijo s 5 ali 8 rezili in širino 66 cm ali 76 cm. Funkcija Speed Link™ vam prihrani čas pri prilagajanju višine košnje na obeh straneh valja hkrati.

MOČ ZA POPOLN REZ (7200)

Videz pokošenega terena naj ocenjujejo strokovnjaki in ne upravljavci. Funkcija John Deere LoadMatch™ modela 7200 na zahtevnih travnatih površinah samodejno zmanjša hitrost vožnje, da ostane več moči za kosilno enoto.

VRHUNSKO UDOBJE UPRAVLJAVCA

Na modelu 7200A s široko ploščadjo upravljavca in upravljalno ročico CommandARM™ ter na modelu 2653B z enostavno dosegljivimi upravljalnimi elementi na upravljalni plošči: udobje je del serijske opreme kosilnic za obrezovanje in košnjo obrobnih predelov John Deere.

ENOSTAVNO VZDRŽEVANJE

Za hitro vzdrževanje lahko kosilne enote širine 66 cm in 76 cm hitro in enostavno snamete in namestite z nosilnih rok.

NA MODELIH S KOLUTI S POGONOM NA VSA KOLESA PRECISIONCUT™

GRIP
pogon na vsa kolesa

SPEED LINK™

2653B	7200A
14,6 kW (19,6 KM) pri 3000 vrt/min	18,4 kW (24,7 KM) pri 3000 vrt/min
3 × QA7 66 cm ali QA7 76 cm	3 × QA7 66 cm ali QA7 76 cm
Premer koluta 17,8 cm	Premer koluta 17,8 cm
Predvidena širina košnje: 183 cm pri kosilnih enotah QA7 širine 66 cm; 213 cm pri kosilnih enotah QA7 širine 76 cm	Širina reza na zahtevo: 173 – 183 cm s kosilno enoto širine 66 cm QA7 203 – 213 cm s kosilno enoto širine 76 cm QA7
Hitrost košnje: 0 – 8 km/h	Hitrost košnje: 0 – 10 km/h

TECHCONTROL™

ROTACIJSKA KOSILNICA TERRAINCUT™

7400A IN 8800A

Te okretne rotacijske kosilnice zagotavljajo popolno kombinacijo moči in okretnosti. Posebnosti zajemajo hitro prilagoditev višine košnje in naš neverjeten prikazovalnik TechControl™; za podrobnosti glejte strani 18 in 19.

POPOLNO SLEDENJE KONTURAM

Kombinacija večje obtočne črpalke, dvižni cilindri z mrtvim gibom, zasnova vrtljivega vpetja z dvema jarmoma in motorji kosilnih enot z visokim navorom zagotavljajo dosledno in visoko kakovost reza. Sistem postavlja travo pokonci, s čimer se zagotovi odlična kakovost reza in optimalno odstranjevanje pokošene trave s praznjenjem zadaj.

Enostaven dostop za vzdrževanje – za enostavnost vzdrževanja lahko vse dnevne preglede motorja izvedete enostavno z dvigom pokrova motorja. Med točke vzdrževanja spadajo preverjanje ravni motornega olja, ravni hladilne tekočine, ravni hidravlične tekočine in indikatorja oviranega pretoka zraka.

Vrhunsko udobje upravljavca – postaja upravljavca z enostavnim vstopom in izstopom omogoča nastavitev nagiba volana s stopalom, stopalke eHydro™, ki ne prenašajo obremenitev, in udobno vzmetenje sedeža za produktivno delo ves dan.

LoadMatch™ – funkcija LoadMatch™ z zaznavanjem delovanja stroja prilagaja hitrost vožnje stroja potrebi po moči kosilnih enot. Ko se obremenitev stroja zmanjša, se hitrost vožnje stroja znova zviša na običajno hitrost košnje.

Moč za vožnjo (8800A) – zmogljiv 4-valjni dizelski motor s turbopolnilnikom in močjo 36,7 kW (49,2 KM) s hladilnikom polnilmega zraka učinkovito zagotavlja moč tudi za najzahtevnejše pogoje dela.

7400A

31 kW (42,1 KM) pri 2800 vrt/min

Vrtljivi kosilni okrovi 3 × 68 cm

Širina reza na zahtevo:
173 – 188 cm

Hitrost košnje:
0 – 10 km/h

8800A

41,1 kW (55,9 KM) pri 2800 vrt/min

Vrtljivi kosilni okrovi 5 × 53,3 cm

Skupna širina košnje: 223 cm

Hitrost košnje:
0 – 12,8 km/h

PRI VSEH MODELIH ALL TERRAINCUT™ ROTARY

GRIP
pogon na vsa kolesa

TECHCONTROL™

SISTEM ŠIRINE NA ZAHTEVO (7400A)

Na voljo sta obe možnosti širine košnje, 172,7 cm in 188 cm, ki ju je mogoče nastaviti s pritiskom gumba. Od ozkega valovitega terena do širšega terena, kjer se kosilne enote prekrivajo in s tem v največji možni meri povečajo kakovost košnje in izključijo nepokošene pasove trave.

IZBOLJŠANI OKROVI KOSILNICE (8800A)

Rotacijski okrovi širine 53,3 cm zagotavljajo odlično sledenje konturam in kakovost reza ter so izdelani iz jekla debeline 3,4 mm. Sprednji in zadnji valji vodijo sile od morebitnih ovir na ogrodje in ne na lupino kosilnega okrova.

TERRAINCUT™

9009A

Model 9009A z večjo širino košnje, dokazano tehnologijo in naprednimi funkcijami zagotavlja še boljšo razpoložljivost, zmogljivost in stroškovno učinkovitost v težkih pogojih dela

IZBOLJŠANI OKROVI KOSILNICE

S posebnim jarmom z dvojnim delovanjem pet rotacijskih okrovov kosilnice širine 68,6 cm tesno sledi konturi in pri vsaki košnji zagotavlja odlično kakovost. Okrovi so izdelani iz jekla debeline 3,4 mm in so opremljeni z valjem zadaj za odličen rezultat košnje.

NASTAVITEV HITROSTI KOŠNJE, TRANSPORTA IN OBRAČANJA

Samo stroji John Deere vam omogočajo nastavitev hitrosti obračanja, kar zmanjšuje zdrsavanje med posameznimi prehodi. Na z geslom zaščitenem zaslonu TechControl™ lahko nastavite tudi hitrost košnje in transporta, kar zagotavlja vrhunsko kakovost rezultata košnje (in vas hkrati pomirja), ne glede na to, kdo upravlja s strojem.

ENOSTAVNA NASTAVITEV VIŠINE KOŠNJE

Za nastavitev višine košnje ne potrebujete orodja. Samo prestavite ročico na želeno nastavitev in že lahko nadaljujete z delom. V primerjavi z drugimi sistemi je hitrost nastavitve višine košnje 25 % večja – za višjo produktivnost in nižje stroške delovanja.

GLADKO UPRAVLJANJE

Gonilo eHydro™ je opremljeno z lahkimi, odzivnimi stopalkami, ki manj utrujajo voznika in izboljšajo njegovo udobje. Skupaj s tempomatom in upravljanjem hitrosti obračanja tvori inteligentno upravljani stroj.

Hidrostatična črpalka in visokozmogljivi motorji koles zmanjšujejo potrebo po vzdrževanju in zagotavljajo pravo moč pri vožnji navkreber. Ti se kombinirajo s standardnim sistemom GRIP, ki zmanjšuje zdrsavanje koles s preusmerjanjem pretoka od sprednjega kolesa proti nasprotnemu zadnjemu kolesu.

VEDNO NA POTI

Model 9009A je z napredno diagnostiko vozila, hitro prilagoditvijo višine košnje brez uporabe orodja in našo legendarno kakovostjo izdelave zasnovan za maksimalno razpoložljivost.

VRHUNSKA ZMOGLJIVOST

Nizko nameščeni okrovi kosilnice zagotavljajo kakovostno košnjo in enakomerno odstranjevanje trave tudi pri visokih hitrostih. Sistem pogona na vsa 4 kolesa omogoča dobro vožnjo po strminah in zmanjšuje pojave nepokošenih pasov pri bočni vožnji po klancih.

PREPROSTA NASTAVITEV

Zahvaljujoč pametnim rešitvam, kot sta zaslon TechControl™ in gonilo eHydro™, boste porabili manj časa za ročno nastavitev svojega stroja, ko se spremenijo pogoji na igrišču ali vreme.

9009A

41,1 kW (55,9 KM) pri 2800 vrt/min

Vrtljivi okrovi kosilnice 5 × 68,6 cm

Skupna širina košnje: 274 cm

Hitrost košnje:
0 – 12,8 km/h

TECHCONTROL™

SPREDNJE ROTACIJSKE KOSILNICE TERRAINCUT™

1550/1570/1580/1585

Naša sprednja kosilnica za neravne terene vam omogoča učinkovito delo brez zmanjšanja kakovosti. Njihovi okrovi kosilnic so zasnovani za visoko zmogljivost, močan dizelski motor pa lahko brez težav poganja kosilnico tudi med košnjo goste in mokre trave. Ergonomsko zasnovana postaja upravljavca omogoča upravljavcu zbranost in pozornost pri delu. Zaradi izjemne kakovosti izdelave lahko pričakujete več let delovanja stroja pri visokih hitrostih in z najboljšo kakovostjo.

BOLJŠE HLAJENJE

Zadaj nameščeni hladilnik odvrača hrup od upravljavca in omogoča lažje vzdrževanje stroja.

ZBIRALNIK GLC1500

Zmogljiv 600-litrski ali 900-litrski zbiralni sistem je serijsko opremljen s funkcijo hidravličnega prevračanja za enostavno uporabo.

OKROVI KOSILNICE

	60 S STRANSKIM PRAZNJENJEM	72 S STRANSKIM PRAZNJENJEM	62 S PRAZNJENJEM ZADAJ	72 S PRAZNJENJEM ZADAJ	60 S STRANSKIM PRAZNJENJEM	72 S STRANSKIM PRAZNJENJEM
					ZA UPORABO Z ZBIRALNIKOM GLC1500	ZA UPORABO Z ZBIRALNIKOM GLC1500
PRIMERNO ZA	**1550, 1570, 1580, 1585**	**1550, 1570, 1580, 1585**	**1550, 1570, 1580, 1585**	**1550, 1570, 1580, 1585**	**1570, 1580, 1585**	**1570, 1580, 1585**
Širina košnje, cm	153	183	158	183	153	183
Višina košnje, cm	2,54–15,24	2,54–15,24	2,54–15,24	2,54–15,24	2,54–15,24	2,54–15,24
Zasnova menjalnika	Tip L	Tip L	Tip L	Tip L	Tip T	Tip T
Set za mulčenje na voljo	Da	Da	Da	Da	Da	Da

POVEZLJIVOST JE KLJUČNA

Modem JDLink™ M, ki je na voljo kot dodatna oprema, omogoča samodejni sprotni pretok podatkov med vašo opremo in središčem John Deere Operations Center™, našo spletno platformo za upravljanje.

INTEGRIRANA KABINA COMFORTCAB

Integrirana kabina ComfortCab pri rotacijskih kosilnicah 1575 in 1585 zagotavlja odlično vidljivost in udobje – ne glede na vreme.

1550/1570/ 1580/1585

1550:
17,8 kW (24,2 KM) pri 3000 vrt/min
1570/1580/1585:
27,5 kW (37,4 KM) pri 3000 vrt/min

Hidrostatični pogon na vsa 4 kolesa

1550/1570, delovna hitrost, gonilo z eno prestavo:
0 – 19,3 km/h

1580/1585, delovna hitrost, gonilo z dvema prestavama:
0 – 24,1 km/h

Servokrmiljenje

ROTACIJSKA KOSILNICA TERRAINCUT™ 1600 TURBO

Ta stroj z dizelskim motorjem z visokim navorom in izjemno močnim pogonom ter širino košnje do 325 cm obdela presenetljivih 3,4 ha na uro. Model 1600T z lahkoto premaguje strmine in zagotavlja vrhunsko košnjo tudi najgostejše trave.

ZNANJE

Povezani stroj bo središču John Deere Operations Center™ prenašal podatke o transportu, prostem teku in košnji, nadzorniki pa lahko do teh podatkov dostopajo z uporabo različnih naprav.

IZJEMNA MOČ VOŽNJE PO STRMINAH

Pri modelu TerrainCut™ 1600 Turbo lahko izbirate med pogonom na vsa 4 kolesa na zahtevo ali trajnim pogonom. Pri tem modelu je zapora diferenciala zajeta v standardni dobavni obseg. Krilati okrovi lahko kosijo pod kotom 45 stopinj navzgor in 20 stopinj navzdol ter s tem zagotavljajo brezhiben rez.

VISOKOZMOGLJIV MOTOR

4-valjni dizelski motor s 16 ventili, turbopolnilnikom in neposrednim vbrizgavanjem z močjo 44 kW (60 KM) daje ogromno moč in navor za vrhunsko zmogljivost stroja. Izolirana namestitev motorja hkrati zmanjšuje izpostavljenost voznika vibracijam.

VZDRŽLJIVA ZASNOVA OKROVA IN NAPREDEN SISTEM BLAŽENJA SUNKOV

Okrovi so izdelani iz jekla debeline 4,5 mm z dodatnim zaščitnim drogom premera 19 mm in izoliranimi motorji okrovov za zmanjšanje vibracij, krilati okrovi pa se lahko premikajo nazaj in navznoter in s tem preprečujejo poškodbe zaradi ovir.

TERRAINCUT™ 1600 TURBO

44 kW (60 KM) pri 3000 vrt/min (faza V)

Hidrostatični motorji koles

Delovna hitrost: 0 – 23 km/h

Zapora diferenciala

KOŠNJA VELIKIH POVRŠIN Z LAHKOTO

Zaradi ergonomskega upravljanja in v celoti nastavljivega, zračno vzmetenega sedeža, bo lahko upravljavec ves dan spočit in zbran.

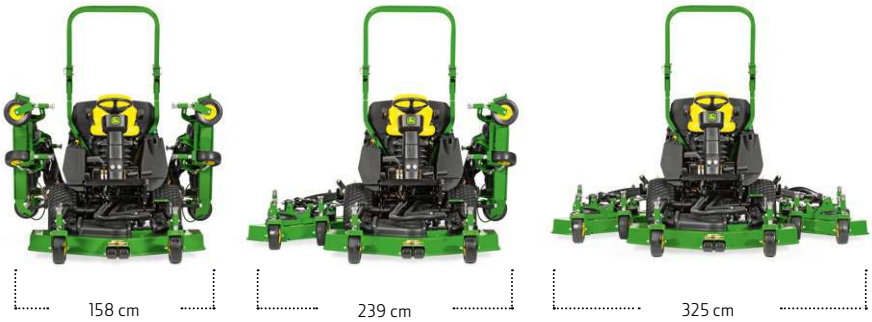

FLEKSIBILNA PRODUKTIVNOST

Za košnjo ozkih poti uporabite eno krilo in osrednji okrov ali samo osrednji okrov. Izbirni set za mulčenje s tremi kolesi še poveča fleksibilnost.

TEHNIČNI PODATKI

	2653B PRECISIONCUT™
	KOSILNICA ZA OBREZOVANJE IN OKOLICO PRECISIONCUT™
MOTOR	
Tip	3-valjni dizelski motor s posrednim vbrizgavanjem
Največja nazivna moč v skladu s SAE J1995, kW (KM)	14,6 (19,9) pri 3000 vrt/min
Delovna prostornina, ccm	993
Zračni filter	Dvostopenjski, s kazalnikom zamašenosti
Hladilni sistem	Tekočina
VOZILO	
Pogon za vleko	Hidrostatični pogon na 3 kolesa, enak navor na vseh kolesih
Črpalka pogonov kosilnih enot	Prestava
Zmogljivost hidravličnega sistema l	20,8
Prostornina rezervoarja za gorivo l	28
Krmiljenje	Hidravlična moč z dvojno delujočim krmilnim valjem
Sprednja pnevmatika	20 × 10 – 10 turf
Zadnja pnevmatika	20 × 10 – 8 turf
Zavorni sistem	Kolutna zavora na 2 kolesih; ročno upravljanje parkirne zavore; dinamično zaviranje zaradi pogonskega sistema z zaprto zanko
Konstrukcija ROPS z varnostnim pasom na sedežu	Sedež z udobnim vzmetenjem in varnostnim pasom; ISO 21299:2009 standard v pripravi
UPRAVLJALNI ELEMENTI	
Dvigovanje/spuščanje kosilne enote	Dvigovanje/spuščanje kosilne enote
Širina na zahtevo	Ni na voljo
Parkirna zavora	Ročno upravljanje
Plin	Ročno upravljanje
Priključna gred	Električno stikalo
Vžig	Stikalo na ključ, avtomatski vklop žarilnih svečk
Hidrostatično upravljanje hitrosti	Upravljanje s stopalko
Delovne luči	Izbirne delovne luči LED – stikalo na upravljalni plošči
Instrumentna plošča	Števec delovnih ur, kazalnik temperature hladilne tekočine motorja, kazalnik izpraznjenosti akumulatorja, zaznavanje prisotnosti voznika na sedežu, kazalnik temperature hidravličnega olja, kazalnik predgretja zraka motorja, kazalnik oljnega tlaka
POSTAJA UPRAVLJAVCA	
Sedež	Udobno vzmetenje sedeža z nastavitvijo spredaj/zadaj
Nagib volana	Ni na voljo
Naprej/vzvratno	Dvojna stopalka
SPECIFIKACIJA	
Višina z ogrodjem ROPS, cm	208,3
Dolžina, cm	236
Širina v transportnem položaju, cm	183 ali 213
Medosna razdalja, cm	140
Masa (s polnimi tekočinami, brez voznika, brez goriva) dvignjene 66-cm kosilne enote, kg	S polnimi tekočinami, brez voznika, brez goriva, dvignjene 66-cm kosilne enote: 863,1
OSNOVNA HITROST	
Hitrost košnje, km/h	0–8
Hitrost vožnje, km/h	0–13,7
Hitrost vožnje vzvratno, km/h	0–4,8
KOSILNE ENOTE	
Število	3 kolutne rezalne enote
Velikost, cm	Quick Adjust QA7 66 ali QA7 76
Število rezil	5 ali 8
Ostrenje kolutov	Standardna oprema
Širina košnje, cm	183 s 66-cm kosilno enoto QA7; 213 s 76-cm kosilno enoto QA7
Višina košnje, cm	0,9–6,3
kosilna enota s 5 rezili, mm/km/h	3,17
kosilna enota z 8 rezili, mm/km/h)	1,99)
Sprednji valji, cm	7,6 z žlebovi, polni ali spiralni (izbirno)
Premer koluta cm	17,8
Nastavitev vzdolžnega rezila	Razmik med kolutom in vzdolžnim rezilom

	7200A PRECISIONCUT™
	KOSILNICA ZA OBREZOVANJE IN OKOLICO PRECISIONCUT™
MOTOR	
Tip	3-valjni dizelski motor s posrednim vbrizgavanjem
Največja nazivna moč v skladu s SAE J1995, kW (KM)	18,4 (24,7) pri 3000 vrt/min
Delovna prostornina, ccm	1267
Zračni filter	2-stopenjski suhi element
Hladilni sistem	Tekočinska centrifugalna črpalka, nameščena na stroju spredaj za optimalno hlajenje
VOZILO	
Pogon za vleko	eHydro™ elektronsko krmiljena hidrostatična črpalka za motorje koles s standardnim sistemom pogona vseh koles GRIP
Črpalka pogonov kosilnih enot	Prestava
Prostornina hidravličnega sistema, l	37,8
Prostornina rezervoarja za gorivo, l	45,4
Krmiljenje	Hidravlična moč z dvojno delujočim krmilnim valjem
Pnevmatike spredaj	24 × 12 – 12 turf trac
Zadnja pnevmatika	24 × 12 – 12 multi trac
Pritisk na tla, psi	15 psi
Zavore	Notranje hidravlične mokre kolutne zavore
Konstrukcija ROPS z varnostnim pasom na sedežu	Sedež z udobnim vzmetenjem in varnostnim pasom; ISO 21299:2009 standard v pripravi
UPRAVLJALNI ELEMENTI	
Dvigovanje/spuščanje kosilne enote	Dvigovanje/spuščanje kosilne enote
Širina na zahtevo	Stikalo na en dotik, izbirno stikalo in stikalo za izteg/uvlek
Parkirna zavora	Električno stikalo na ročici CommandARM™ za notranje mokre kolutne zavore
Plin	Ročno upravljanje
Priključna gred	Električno stikalo na ročici CommandARM™
Vžig	Stikalo na ključ, avtomatski vklop žarilnih svečk
Hidrostatično upravljanje hitrosti	Upravljanje s stopalko
Delovne luči	Stikalo na ročici CommandARM™
Instrumentna plošča	Opozorila stroja, diagnostika električnega sistema vozila, servisni časovniki, nastavitev za hitrost košnje in vožnje, hitrost obračanja, Loadmatch
POSTAJA UPRAVLJAVCA	
Sedež	Udobno vzmetenje sedeža z varnostnim pasom, z nastavitvijo spredaj/zadaj, nastavitvijo teže in ledvene podpore
Nagib volana	Nožno upravljanje
Naprej/vzvratno	Dvojna stopalka
SPECIFIKACIJA	
Višina z ogrodjem ROPS, cm	213,4
Dolžina, cm	338
Širina v transportnem položaju, cm	220
Medosna razdalja, cm	157,5
Masa (s polnimi tekočinami, brez voznika, spuščene kosilne enote), kg	1039
OSNOVNA HITROST	
Košnja, km/h	0–10
Vožnja, km/h	0–14
Vzvratno, km/h	0–10
KOSILNE ENOTE	
Število	3 kolutne rezalne enote
Velikost, cm	Quick Adjust QA7 66 ali QA7 76
Število rezil	5 ali 8
Ostrenje kolutov	Standardno, izravnava pretoka z zaznavanjem tlaka, ventil za ostrenje za konstantno hitrost koluta, ročna prilagoditev hitrosti koluta
Širina po potrebi, cm	173–183 s 66-cm kosilno enoto QA7; 203–213 s 76-cm kosilno enoto QA7
Višina košnje, cm	0,9–6,3
Kosilna enota s petimi rezili, mm/km/h	3,17
Rezalna enota z osmimi rezili, mm/km/h	1,99
Sprednji valji, cm	7,6 z žlebovi, polni ali spiralni (izbirno)
Premer koluta cm	17,8
Nastavitev vzdolžnega rezila	Razmik med kolutom in vzdolžnim rezilom

	7400A
	KOSILNICA ZA OBREZOVANJE IN OKOLICO TERRAINCUT™
MOTOR	
Tip	3-valjni dizelski motor z neposrednim vbrizgavanjem in turbopolnilnikom
Največja nazivna moč v skladu s SAE J1995, kW (KM)	27,3 (37,1) pri 2600 vrt/min (faza III A)/31 (42,1) pri 2800 vrt/min (faza V)
Delovna prostornina, ccm	1568
Zračni filter	2-stopenjski suhi element
Hladilni sistem	Tekočinska centrifugalna. Črpalka, nameščena na stroju spredaj za optimalno hlajenje
VOZILO	
Pogon za vleko	eHydro™ elektronsko krmiljena hidrostatična črpalka za motorje koles s standardnim sistemom pogona vseh koles GRIP
Črpalka pogonov kosilnih enot	Prestava
Črpalka pogona kolutov	–
Prostornina hidravličnega sistema, l	45,4
Prostornina rezervoarja za gorivo, l	45,4
Krmiljenje	Hidravlična moč z dvojno delujočim krmilnim valjem
Pnevmatike spredaj	24 × 12 – 12 turf trac
Pnevmatike krmilne osi	24 × 12 – 12 multi trac
Pritisk na tla, psi	14
Zavore	Notranje hidravlične mokre kolutne zavore
Konstrukcija ROPS z varnostnim pasom na sedežu	Standard; ISO 21299 standard v pripravi
Mokra delovna teža (z dvignjenimi kosilnimi enotami), kg	1252
Razpoložljive možnosti	Streha, nož za mulčenje, nož za visok dvig, strgalo zadnjega valja
UPRAVLJALNI ELEMENTI NA ROČICI UPRAVLJAVCA COMMANDARM™	
Plin	Brez ročice za plin, samodejno upravljanje s stopalkami AutoPedal™, ročni nadzor preko zaslona TechControl™
Dvig kosilnice	Enojna ročica na en dotik
Širina na zahtevo	Stikalo na en dotik, izbirno stikalo in stikalo za izteg/uvlek
Priključna gred	Električno stikalo na ročici CommandARM™
Štirikolesni pogon	Standardno pogon na vsa kolesa GRIP, vedno vključen pri košnji in vožnji
Ročna zavora	Električno stikalo na ročici CommandARM™ za notranje mokre kolutne zavore
Delovne luči	Stikalo na ročici CommandARM™
Zaslon upravljavca	Zaslon TechControl™: nameščen na upravljalni ročici CommandARM™; prikazuje opozorila stroja, diagnostiko električnega sistema vozila, servisne časovnike na velikem, dobro čitljivem zaslonu; hitre nastavitve med vožnjo za košnjo in vožnjo; Turn Speed; LoadMatch™ in VKLOP/IZKLOP prenosa teže, izbira uporabe tempomata; prilagoditev hitrosti spuščanja rezalne enote; VSE nastavitve so zaščitene z geslom
OKOLJE UPRAVLJAVCA	
Sedež	Udobno vzmetenje sedeža z varnostnim pasom, z nastavitvijo spredaj/zadaj, nastavitvijo teže in ledvene podpore
Nagib volana	Upravljanje z levo nogo za lažjo prilagoditev
Naprej/vzvratno	Dvojna stopalka
DIMENZIJE	
Višina z ogrodjem ROPS, cm	213,4
Dolžina, cm	338
Širina, cm	179 s širino košnje 173; 194,3 s širino košnje 188
Medosna razdalja, cm	157,5
Širina košnje, cm	173 cm (ozko) do 188/74 (široko), sistem širine na zahtevo
Košnja, km/h	0–10
Vožnja, km/h	0–14
Vzvratno, km/h	0–6,4
KOSILNE ENOTE	
Število	3 rotacijski okrovi, nastavitev višine košnje brez orodja
Širina kosilnega okrova, cm	68,6
Število rezil	1 na okrov (skupno 3)
Višina košnje, cm	1,9–10,2, prilagoditev brez uporabe orodja (faza III A)/2,54–10,2, prilagoditev brez uporabe orodja, v korakih po 0,6 (faza V)
Izdelava pokrova	Okrov oblikovan iz jekla debeline 3,4 mm s sprednjo drsno ploščo višine 38 mm in 12,7 mm debelo jekleno ojačitvijo, privarjeno na rob okrova.
Premer zadnjega valja, cm	7,6
Sprednji valji, cm	Premer 10,2, širina 12,7

	8800A	9009A
	KOSILNICA ZA NERAVNE TERENE TERRAINCUT™	
MOTOR		
Tip	4-valjni dizelski motor z neposrednim vbrizgavanjem in turbopolnilnikom	
Največja nazivna moč v skladu s SAE J1995, kW (KM)	36,2 (49,2) pri 2600 vrt/min (faza III A) / 41,1 (55,9) pri 2800 vrt/min (faza V)	41,1 (55,9) pri 2800 vrt/min
Delovna prostornina, ccm	2091	
Zračni filter	2-stopenjski suhi element	
Hladilni sistem	Tekočinska centrifugalna. Črpalka, nameščena na stroju spredaj za optimalno hlajenje	
VOZILO		
Pogon za vleko	eHydro™ elektronsko krmiljena hidrostatična črpalka za motorje koles	eHydro™ servokrmiljena hidravlična črpalka za vozni pogon
Črpalka za pogon okrova	Tandemska zobniška črpalka	
Pogon okrova	Neposredno priključeni zobniški hidromotor	
Prostornina hidravličnega sistema, l	45,4	
Prostornina rezervoarja za gorivo, l	61,7	60,6
Krmiljenje	Hidravlična moč z dvojno delujočim krmilnim valjem z dvema batnicama	
Pnevmatike spredaj	26 × 12 – 12 Multi Trac	26.5 × 12 – 12 Ultra Trac
Pnevmatike krmilne osi	20 × 12 × 10 – 8 turf	
Pritisk na tla, psi	12–18	
Zavore	Notranje hidravlične mokre kolutne zavore	Notranje hidravlične mokre kolutne zavore z dinamičnim zaviranjem preko hidrostatičnega sistema z zaprto zanko
Konstrukcija ROPS z varnostnim pasom na sedežu	Standard, ISO 21299	
Mokra delovna teža (z dvignjenimi kosilnimi enotami), kg	1542	1814
Razpoložljive možnosti	Streha, nož za mulčenje, nož za visok dvig, strgalo zadnjega valja	
UPRAVLJALNI ELEMENTI NA ROČICI UPRAVLJAVCA COMMANDARM™		
Plin	Ročno upravljanje na upravljalni konzoli operaterja (faza III A) / Brez ročice za plin, samodejno upravljanje s stopalkami AutoPedal™, ročni nadzor preko zaslona TechControl™ (faza V)	Brez ročice za plin, samodejno upravljanje s stopalkami AutoPedal™, ročni nadzor preko zaslona TechControl™
Dvig kosilnice	Enojna ročica na en dotik	
Širina na zahtevo	Ni na voljo	
Priključna gred	Električno stikalo na ročici CommandARM™ za hiter in enostaven prehod s košnje na vožnjo	
Štirikolesni pogon	Standardno pogon na vsa kolesa GRIP, vedno vključen pri košnji in vožnji	
Ročna zavora	Električno stikalo na ročici CommandARM™ za notranje mokre kolutne zavore	
Delovne luči	Stikalo na ročici CommandARM™	
Zaslon upravljavca	Zaslon TechControl™: nameščen na upravljalni ročici CommandARM™; prikazuje opozorila stroja, diagnostiko električnega sistema vozila, servisne časovnike na velikem, dobro čitljivem zaslonu; hitre nastavitve med vožnjo za košnjo in vožnjo; Turn Speed; LoadMatch™ in VKLOP/IZKLOP prenosa teže, izbira uporabe tempomata; prilagoditev hitrosti spuščanja rezalne enote; VSE nastavitve so zaščitene z geslom	
OKOLJE UPRAVLJAVCA		
Sedež	Udobno vzmetenje	Zračno vzmetenje sedeža z varnostnim pasom in oporo roke, z nastavitvijo spredaj/zadaj, nastavitvijo teže in ledvene podpore
Nagib volana	Upravljanje z levo nogo za lažjo prilagoditev	
Naprej/vzvratno	Dvojna stopalka	
DIMENZIJE		
Višina z ogrodjem ROPS, cm	222	
Dolžina, cm	338	339
Širina, cm	221	229
Širina košnje, cm	223	274
Košnja, km/h	0–12,8	
Vožnja, km/h	0–20,12	
Vzvratno, km/h	0–6,4	
KOSILNE ENOTE		
Število	5 rotacijskih okrovov, nastavitev višine košnje brez orodja	
Širina kosilnega okrova, cm	53,3	68,58
Število rezil	1 na okrov (skupno 5)	
Razpon višine košnje, cm	2,54–10,2; nastavljanje brez orodja	1,9–10,2; nastavljanje brez orodja
Izdelava pokrova	Okrov oblikovan iz jekla debeline 3,4 mm s sprednjo drsno ploščo višine 38 mm in 12,7 mm debelo jekleno ojačitvijo, privarjeno na rob okrova.	
Premer zadnjega valja, cm	7,6	
Sprednji valji, cm	Premer 10,2, širina 12,7	12,7

	TERRAINCUT™ 1550	TERRAINCUT™ 1570
	SPREDNJE ROTACIJSKE KOSILNICE TERRAIN CUT	
MOTOR		
Tip	3-valjni dizelski motor	
Nazivna moč motorja kW (KM)*, bruto po SAE J1995	17,8 (24,2) pri 3000 vrt/min (faza V)	27,5 (37,4) pri 2800 vrt/min
Delovna prostornina, ccm	1260	1642
Vbrizgavanje	posredno	neposredno
Menjalnik	Hidrostatičen	
Vozni pogon	Z eno prestavo, pogon na 4 kolesa	
Zapora diferenciala	Standardna oprema	
Hitrost vozila pri vožnji naprej; km/h	0–19,3	
Hitrost vozila pri vožnji vzvratno, km/h	0–8	
Sprednje pnevmatike	23 × 10,5 – 12	
Zadnje pnevmatike	18 × 8,5 – 10	
Vrsta zavor	Notranji mokri koluti	
Parkirna zavora	Da	
Obračalne zavore	Standardna oprema	
Servokrmiljenje	Standardna oprema	
Udobje	Nagibanje krmila, zračno vzmeteni sedež, dve stopalki za upravljanje hitrosti in smeri vožnje	
ComfortCab	Ne	
Zbiralnik GLC1500	Ne	Da – prostornina 600 l
DIMENZIJE		
Najmanjši odmik od tal, mm	165	
Višina z ogrodjem ROPS, mm	2121	
Višina s preklopljenim ogrodjem ROPS, mm	1494	
Višina s kabino, mm	Ni na voljo	
Skupna dolžina brez okrova kosilnice, mm	2218	
Skupna širina pogonskega sklopa, mm	1314	
Medosna razdalja, mm	1250	
Teža (brez okrova kosilnice in goriva), kg	832	889

	TERRAINCUT™ 1580	TERRAINCUT™ 1585
	SPREDNJE ROTACIJSKE KOSILNICE TERRAIN CUT	
MOTOR		
Tip	3-valjni dizelski motor	
Nazivna moč motorja kW (KM)*, bruto po SAE J1995	27,5 (37,4) pri 2800 vrt/min	
Delovna prostornina, ccm	1642	
Vbrizgavanje	Neposredno	
Menjalnik	Hidrostatičen	
Vozni pogon	Dve prestavi, pogon na vsa 4 kolesa	
Zapora diferenciala	Standardna oprema	
Hitrost vozila pri vožnji naprej; km/h	Nizka = 0–13,7 Visoka = 0–24,1	
Hitrost vozila pri vožnji vzvratno, km/h	0–5	
Sprednje pnevmatike	26 × 12,0 – 12	
Zadnje pnevmatike	20 × 10,0 – 10	
Vrsta zavor	Notranji mokri koluti	
Parkirna zavora	Da	
Obračalne zavore	Standardna oprema	
Servokrmiljenje	Standardna oprema	
Udobje	Nagibanje krmila, zračno vzmeteni sedež, dve stopalki za upravljanje hitrosti in smeri vožnje	
ComfortCab	Ne	Da
Zbiralnik GLC1500	Da – prostornina 600 ali 900 l	
DIMENZIJE		
Najmanjši odmik od tal, mm	199	
Višina z ogrodjem ROPS, mm	2155	Ni na voljo kot standardna kabina
Višina s preklopljenim ogrodjem ROPS, mm	1532	Ni na voljo kot standardna kabina
Višina s kabino, mm	Ni na voljo	2164
Skupna dolžina brez okrova kosilnice, mm	2218	
Skupna širina pogonskega sklopa, mm	1410	1475
Medosna razdalja, mm	1250	
Teža (brez okrova kosilnice in goriva), kg	962	1177

	TERRAINCUT™ 1600 TURBO
	ŠIROKOPOVRŠINSKA KOSILNICA TERRAINCUT™
MOTOR	
Tip	4-valjni, 4-taktni vrstni dizelski motor s turbopolnilnikom
Nazivna moč motorja kW (KM), bruto po SAE J1995	44 (60) pri 3000 vrt/min (faza V)
Delovna prostornina, ccm	2091
Vrsta vbrizgavanja	Neposredno dizelsko vbrizgavanje
Menjalnik	Hidrostatični motorji koles
Vozni pogon	Dve prestavi, pogon na vsa 4 kolesa – po potrebi in neprekinjeno – samo pri vožnji naprej
Zapora diferenciala	Standardna oprema
Hitrost vozila pri vožnji naprej, km/h	Nizka = 0–14,5 Visoka = 0–24
Hitrost vozila pri vožnji vzvratno, km/h	Nizka = 0–7 Visoka = 0–12
Spredaj	26 × 12–12
Zadaj	18 × 9,5–8
Zavore	Notranji mokri koluti
Parkirna zavora	Da
Obračalne zavore	Standardna oprema
Servokrmiljenje	Standardna oprema
Udobje	Nagibanje krmila, zračno vzmeteni sedež, dve stopalki za upravljanje hitrosti in smeri vožnje
ComfortCab	Ne
Zbiralnik GLC1500	Ni na voljo
DIMENZIJE	
Razdalja od tal, cm	16,5
Višina vozila z ogrodjem ROPS, m	2,49
Višina vozila s preklopljenim ogrodjem ROPS, m	1,88
Višina s kabino	Ni na voljo
Skupna dolžina z okrovi kosilnic, m	3,35
Medosna razdalja, m	1,52
Teža vključno z okrovom(-i) z ogrodjem ROPS, kg	2109

TerrainCut
John Deere
1600

DOMA, KJERKOLI ŽE STE

Če delate, kjer se drugi igrajo, morate na livadi imeti partnerja, ki mu lahko zaupate, da bo vaše igrišče za golf ali športno igrišče vedno v popolnem stanju. Za vso potrebno opremo za vaše igrišče za golf ali športno igrišče se lahko obrnete na družbo John Deere, ki vam ponuja stroje vrhunske kakovosti, napredno tehnologijo in zanesljivo podporo.

Ta brošura je namenjena svetovni uporabi. Nekatere ilustracije in besedilo tako lahko vsebujejo finančne, kreditne in zavarovalne opcije ter dodatno opremo, ki niso dobavljive v vseh regijah. Prosimo, da za podrobnosti kontaktirate vašega lokalnega trgovca. John Deere si pridržuje pravico do spremembe tehničnih podatkov in dizajna produktov brez predhodnega obvestila. Zelena in rumena barva, logotip jelena v skoku in besedna zveza JOHN DEERE, vse to je zaščitni znak znamke Deere & Company.

YY23346 23SLV_SI 10/23